INAX

旧

浴室用換気扇

UF - 23A

取扱説明書

このたびは当社商品をお買い求めいただき
誠にありがとうございました。
ご使用前にこの説明書をよくお読みのうえ
正しくお使いください。
お読みになった後もすぐ取り出せる場所に
大切に保管してください。

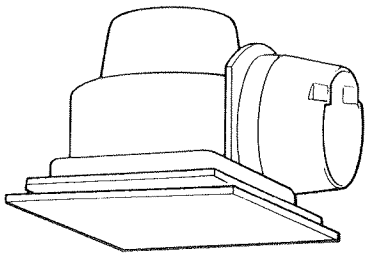

説明書に書かれている注意事項は、必ず守ってください。
不適切な使用により事故が生じた場合、当社は責任を負いかねますので、あらかじめご了承ください。

もくじ

各部の名称 …… 2

安全上のご注意（必ずお守りください） …… 3

ご使用方法 …… 4

お手入れ方法 …… 4

故障かな？と思ったら …… 5

アフターサービスについて …… 6

仕様 …… 6

この取扱説明書では、安全に使用していただくために、次の表示マークや絵表示を使用して注意事項を説明しています。
ご使用する前にこの表示マークや絵表示をご理解いただき、事故のないように正しくご使用ください。

表示マークおよび絵表示の説明

◎表示マークについて

誤った使い方をしたときに生じる危害や損害の程度を次の表示マークで区分し、説明しています。

⚠ 警告 …… この表示の欄は「死亡または重傷等を負う可能性が想定される」内容です。

⚠ 注意 …… この表示の欄は「傷害を負う可能性または物的損害のみが発生する可能性が想定される」内容です。

◎絵表示について

お守りいただく事項の種類を次の絵表示で区分し、説明しています。

……この絵表示は気を付けていただきたい「注意喚起」の内容です。

……この絵表示はしてはいけない「禁止」の内容です。

……この絵表示は分解してはいけない「禁止」の内容です。

……この絵表示は指示した場所に触れてはいけない「禁止」の内容です。

……この絵表示は必ず実行していただく「強制」の内容です。

各部の名称

（単位：mm）

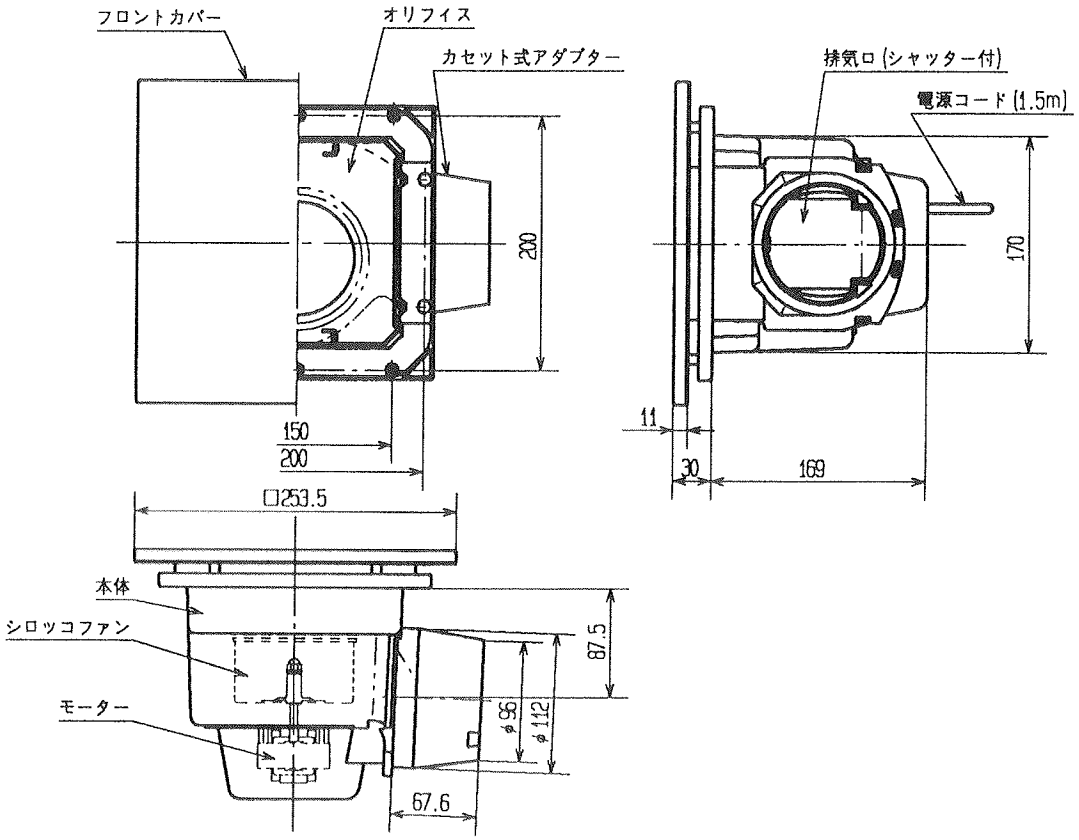

天井開口	□175
適用ダクトの種類	塩化ビニール管
	鋼板管
ダクト呼び径	Ø100

安全上のご注意（必ずお守りください）

この安全上の注意をよくお読みの上、正しくお使いください

ここに示した注意事項は、守らないと人身事故や家財の損害に結び付くものです。
安全に関する重要な内容ですので、必ず守ってください。

⚠警告

修理技術者以外の人は、絶対に分解したり修理・改造は行わないでください。
※発火したり異常動作してケガをするおそれがあります。

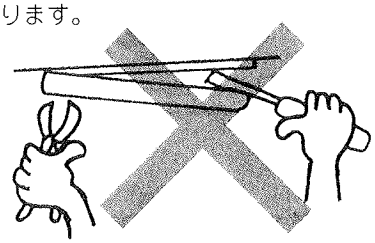

換気扇に水をかけないでください。
※故障や漏電するおそれがあります。

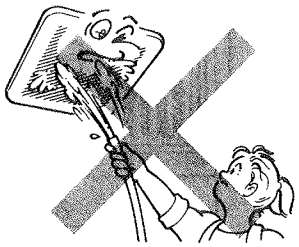

換気扇のお手入れは必ず電源を切ってから行ってください。
※感電やケガをするおそれがあります。

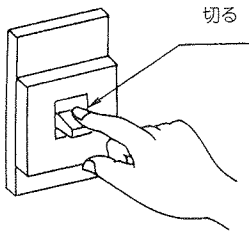

浴室用の防カビスプレーを直接換気扇に吹きつけないでください。
※故障やキズ、変色するおそれがあります。

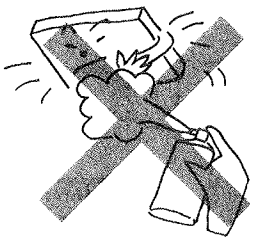

⚠注意

運転中は危険ですから、羽根の中に指や棒を入れないでください。
※ケガや故障のおそれがあります。

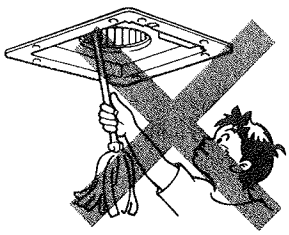

羽根や部品は確実に取り付けてください。
※落ちてケガをするおそれがあります。

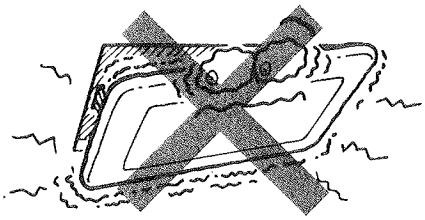

本体はしっかりと取り付けているか、確認してください。
※落下により、けがをするおそれがあります。

ご使用方法

・壁取付けのスイッチで操作します。

「排気」「停止」

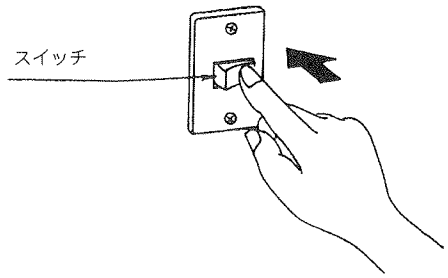

ご注意とお願い

浴室および換気扇を長くご使用いただくために、入浴後30分程度換気扇を運転したり、窓を開けるなどして湿気を十分排気してください。

お手入れ方法

■次のことは必ず守ってください

クレンザー、磨き粉、ラッカー、シンナー、ガソリン、ベンジン、塩酸、漂白剤、カビ取り剤、金属ブラシなどは使用しないでください。
※故障やキズ、変色等の原因になります。

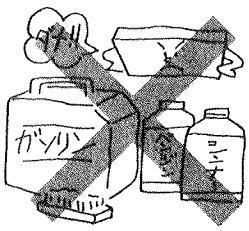

ゴム手袋を使ってお手入れしてください。
※ケガをするおそれがあります。

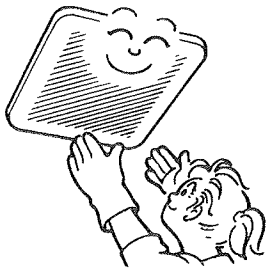

高い所での作業になります。ほこりの落下と足場には十分にご注意ください。
※ケガをするおそれがあります。

お掃除の際には羽根を変形させないよう十分ご注意ください。

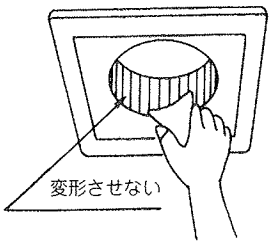

住宅用または家具用合成洗剤は、換気扇本体及び化粧枠の樹脂を変形、変色させるものもあります。
洗剤をご使用の場合は、食器洗い用の中性洗剤を薄めてご使用ください。

フロントカバーの外しかた

・フロントカバーのバネをつまんで、本体から取り外します。

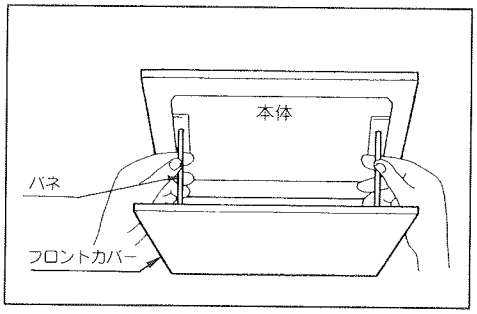

フロントカバーの掃除

・フロントカバーが汚れた場合は、乾いた柔らかい布でカラブキしてください。
とれにくい汚れは、食器洗い用中性洗剤の薄めた液を布につけてふきとります。
ふきとったあとは、水でしぼった布で洗剤が残らないよう十分ふきとってください。

本体の掃除

・本体は取り付けたまま、汚れをふきとってください。

お手入れが終わりましたら

・フロントカバーを取り付けます。取り付けは、外した逆の順序で行なってください。
・次のことを確かめ異常がないか確認してください。
1. フロントカバーが確実に取り付いていること。不完全ですと落下することがあり危険です。
2. 運転して異常な振動、騒音がないこと。

故障かな？と思ったら

長い間ご使用の換気扇は、使用上支障がなくても、安全のために点検をお願いします。
■下記のような現象が生じた場合は、お客さま自身で点検してください。

現　　象	点　　検
スイッチを入れても羽根が回転しない。	・ブレーカーが切れていませんか。 ・停電ではありませんか。
運転中に異常音や振動がする。	・換気扇が確実に取り付いていますか。 ・羽根が確実に取り付いていますか。

■上記の点検をしても症状が変わらないとき、また次のような症状がある場合は、事故防止のため、すぐに電源を切って、お買いあげの販売店または、当社支店に点検・修理をご依頼ください。（有料）

●回転が遅い。または回転が不規則である。
●こげ臭いにおいがする。
●その他の異常がある。

⚠ 警告

当社指定の取扱店以外の人は、絶対に分解したり修理・改造は行わないでください。
発火したり、異常動作してケガをすることがあります。

アフターサービスについて

愛情点検

☆長年ご使用の換気扇の点検を！

換気扇の補修用性能部品の最低保有期間は製造打切後6年です。

ご使用の際このようなことはありませんか。	●スイッチを入れても羽根が回転しない。 ●運転中に異常音や振動がする。 ●回転が遅いまたは不規則。 ●こげ臭いにおいがする。 ●その他異常を感じる場合。	▶ 使用中止	故障や事故防止のため、電源を切って必ず取扱店にご連絡ください。 点検、修理に要する費用は取扱店にご相談ください。

■補修用性能部品の最低保有期間

換気扇の補修用性能部品の最低保有期間は、製造打切後6年です。
この期間は通産省の指導によるものです。
性能部品とは、その商品の機能を維持するために必要な部品です。

■修理などアフターサービスについておわかりにならないとき

販売店または、当社支社やお客さま相談室等へお問い合わせください。

仕様

形　名	電　圧	消費電力（W）		風量（㎥／H）		騒音（dB）		質　量
	（V）	50Hz	60Hz	50Hz	60Hz	50Hz	60Hz	（kg）
UF－23A	100	19	17	87	70	36	33	1.5

取扱店（店名・住所・ＴＥＬ）

株式会社INAX
愛知県常滑市鯉江本町　〒479-8585
TEL:(0569)35-2700(代表)

GPU-0047 (97072)